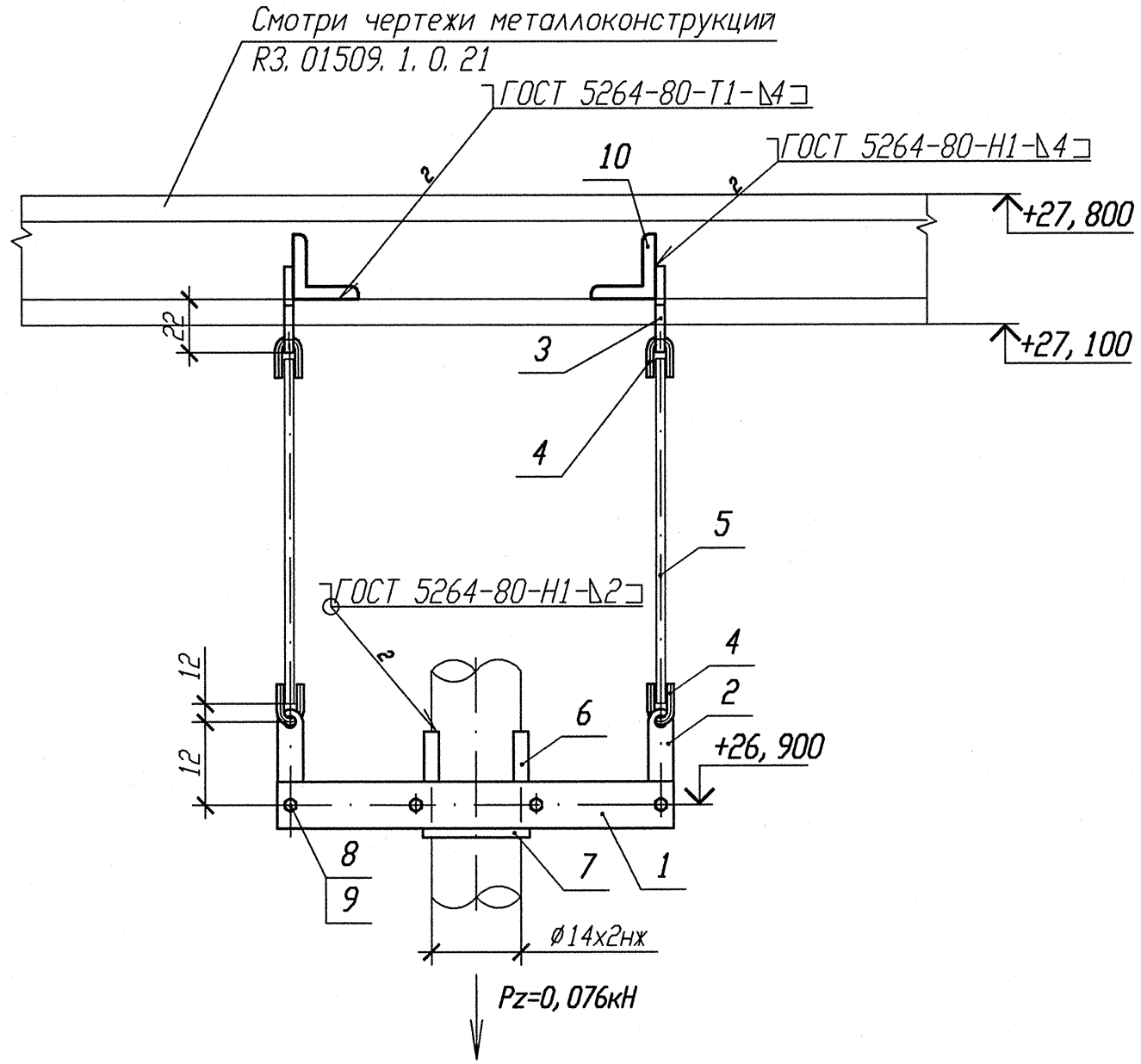

Деталь поз. 1

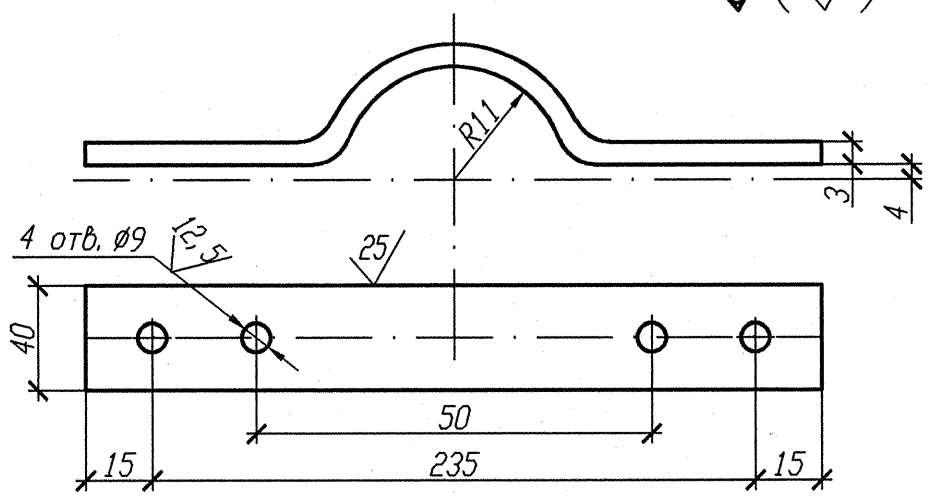

1 Привязку опоры смотри изометрический чертеж 3TV11Z39.
2 Сварку тяги с ушком производить по Л8-522. 000 СБ.
3 Длину поз. 5 уточнить на монтаже.
4 Отметка трубопровода подлежит уточнению в соответствии с уклоном трубопровода.
5 Максимальная нагрузка на опору Pz дана с учетом сейсмического воздействия.
6 Изготовить один комплект.

Спецификация деталей

Поз.	Обозначение	Наименование	Кол.	Материал	Масса, кг ед.	Масса, кг общ.	Примечание
1	БК-1998783	Полухомут 3х40х265	2	Лист Б-ПН-0-3 ГОСТ 19903-74 ОК360В-4-IV-Ст3сп-св ГОСТ 16523-97	0, 26	0, 52	
2	Л8-522. 001	Серьга	2	Б-ПН-0-6 ГОСТ 19903-74 Лист Ст3сп3-св ГОСТ 14637-89	0, 05	0, 1	
3	Л8-522. 003	Проушина	2	Б-ПН-0-6 ГОСТ 19903-74 Лист Ст3сп3-св ГОСТ 14637-89	0, 08	0, 16	
4	Л8-522. 002	Ушко	4	В1-II-6 ГОСТ 2590-2006 Круг 20-2ГП-М1-Т0 ГОСТ 1050-88	0, 02	0, 08	
5	Л8-522. 004-20	Тяга гладкая	2	В1-II-6 ГОСТ 2590-2006 Круг 20-3ГП-М1-Т0 ГОСТ 1050-88	0, 09	0, 18	
6	Л8-508. 003-01	Накладка	2	Б-0-ПН-4 ГОСТ19903-74 Лист 12Х18Н10Т-М5г ГОСТ7350-77	0, 03	0, 06	
7	Л8-511. 002	Прокладка	1	Б-0-ПН-2 ГОСТ19903-74 Лист 12Х18Н10Т-М4г ГОСТ5582-75	0, 02	0, 02	
8	ГОСТ 7798-70	Болт М8-6gх25. 56. 35	4	35 ГОСТ 1050-88	0, 0148	0, 0592	
9	ГОСТ 5915-70	Гайка М8-6Н. 8. 35	8	35 ГОСТ 1050-88	0, 0055	0, 044	
10	ГОСТ 8509-93	Уголок В- 50х50х5 l=300	2	Ст 3 пс 2-св ГОСТ 535-2005	1, 131	2, 262	
	ГОСТ 2246-70	Проволока		СВ-04Х19Н11М3		-	
	ГОСТ 9467-75	Электроды		УОНИИ 13/45		-	
					Итого:		3, 485

АРХИВНЫЙ ЭКЗЕМПЛЯР

Инв. N подл. R3. 03732. 1. 0. 13
Лист 204

Изм.	Кол. уч.	Лист	Nдок.	Подпись	Дата
Инж. 2к.		Сидоренко			12.02
Пров. инж. 2к.		Швабинский			12.02
Пров. вед. инж.		Махотина			12.02
Н. контр.		Краснояров			13.02

R3. TV10. 3012. 013. 03. 00. 122

Ростовская АЭС Блок 3

Реакторное отделение
Герметичная часть
Трубопроводы отбора проб
Pp>2, 2 МПа

Стадия	Лист	Листов
Р		1

Подвеска простая
3TV10Y367

ОАО "НИАЭП"
2013

Инв. N подл. | Подп. и дата | Взам. инв. N
R3. 03732. 1. 0. 13